COMACCHIO

MC

MC 8

PERFORATRICE IDRAULICA CINGOLATA
HYDRAULIC CRAWLER DRILL

ALLESTIMENTO STANDARD
STANDARD SET-UP

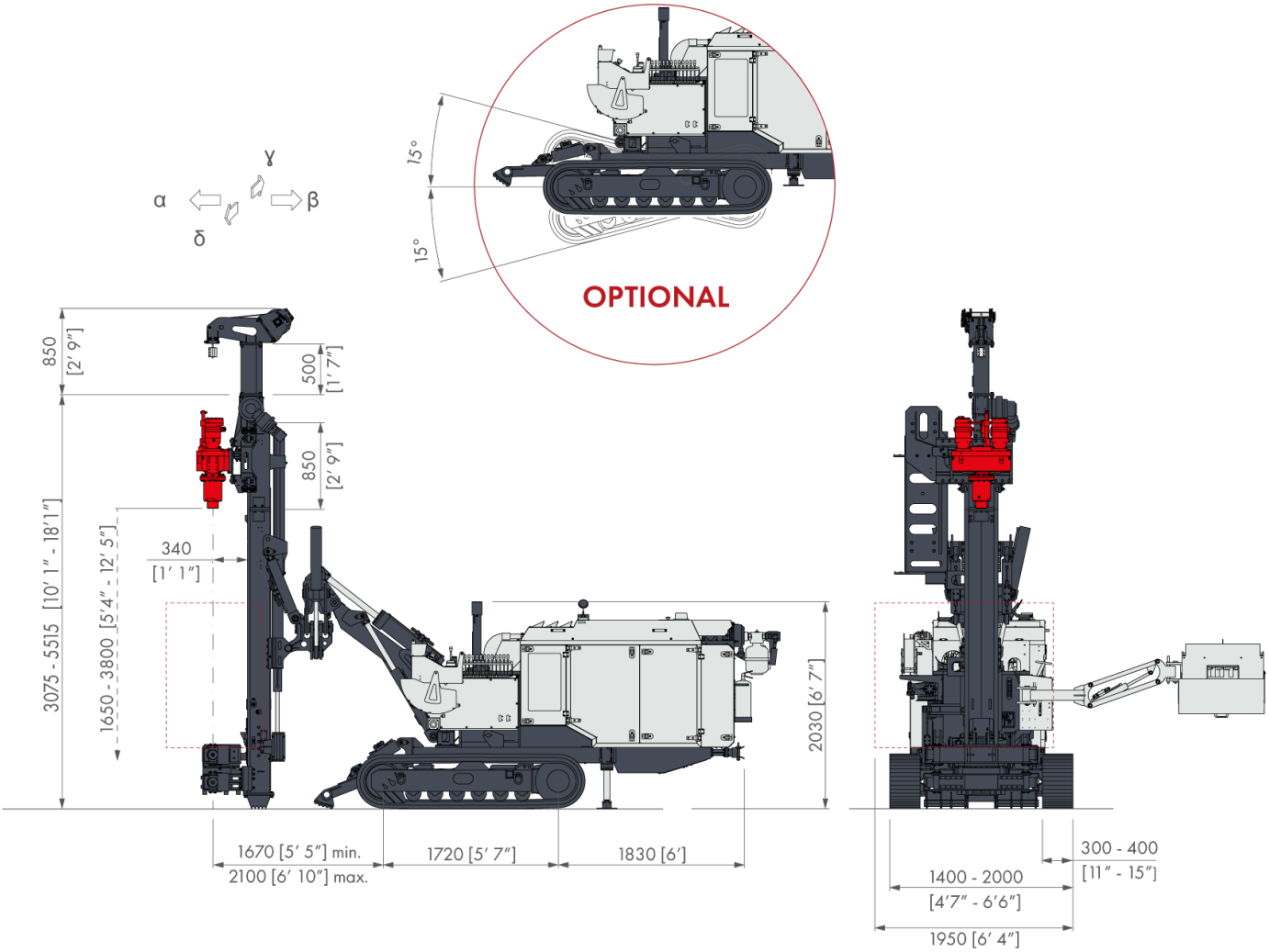

TESTA SINGOLA - *SINGLE HEAD*		TESTA DOPPIA - *DOUBLE HEAD*
Rotazione *Rotary Drilling*	**Rotopercussione** *Rotary-Percussive*	**Rotazione-Rotazione** *Rotary-Rotary*

	m.s.	i.s.			
Motore *Engine*		**DIESEL**		**ELECTRIC**	
Potenza Motore *Engine Power*	**kW**	HP	**86 - 100**	115 - 134	**90**	120
Livello Emissioni *Emission Level*	**-**	**Stage 3A /Tier 3 - Stage 5/Tier 4 final (HT Line)**		**-**	
Corsa Mast *Mast Feed Stroke*	**mm**	ft-in	**1.650 - 3.800**	5' 4" - 12' 5"	
Forza di Spinta *Feed Force*	**daN**	lbs	**5.000**	11,240	
Forza di Tiro *Retract Force*	**daN**	lbs	**5.000**	11,240	
Coppia Rotary *Rotary Torque Range*	**daNm**	lb*ft	**630 - 1.350**	4,647 - 9,957	
Giri Rotary *Rotary Speed Range*	**rpm**	**145 - 750**			
Serraggio Morse *Clamp Range*	**mm**	in	**45 - 325**	1" 3/4 - 12" 13/16	
Peso *Weight*	**ton**	**8 - 9**			

OPZIONI E ACCESSORI
OPTIONS AND ACCESSORIES

Sottocarro a carreggiata variabile ***Undercarriage with variable width***	**Pompa schiumogeno** ***Foam pump***
Cingoli oscillanti ***Oscillating tracks***	**Kit lavaggio** ***Washing kit***
Sovrapattini in gomma per cingoli ***Rubber shoes for steel tracks***	**Argano idraulico** ***Hydraulic winch***
Martello idraulico ***Hydraulic drifter***	**Radiocomando** ***Remote radio control***
Doppia testa ***Double head***	**Kit pompa carico gasolio** ***Fuel filling pump kit***
Mandrino idraulico ***Hydraulic chuck***	**Saracinesca aria-elettro-idraulica** ***Electro-hydraulic air gate valve***
Prolunga e timer per jet grouting ***Extension and timer for jet grouting***	**Fari di lavoro** ***Work lights***
Lubrificatore di linea ***D.T.H. lubricator***	**Kit CE** ***CE Marking kit***
Carrello estrattore ***Casing extractor*** PATENTED	**Sistema ComNect** ***ComNect System*** ComNect SIMPLE.SECURE.SMART.
Pompa di flussaggio ***Flush pump***	

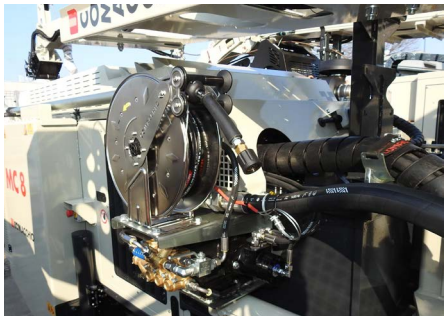

MOVIMENTAZIONE MAST
MAST MOVEMENTS

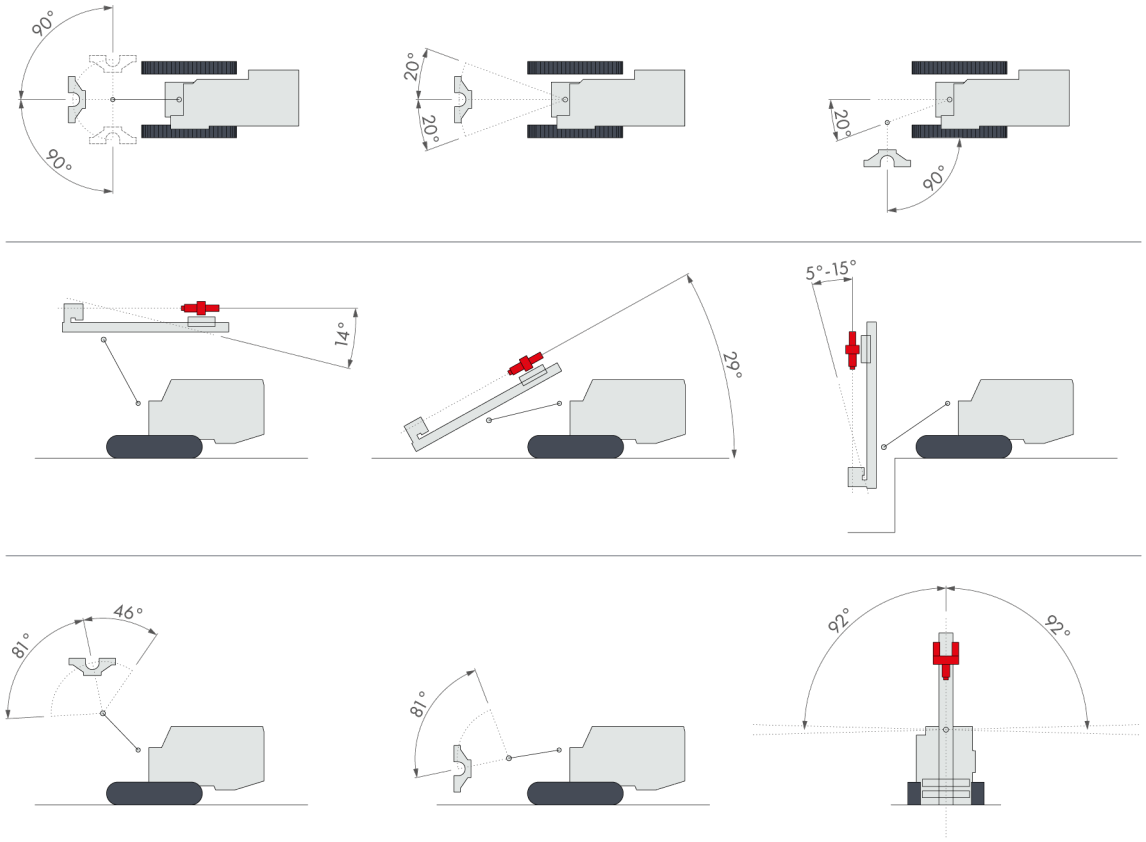

DIMENSIONI DI TRASPORTO
TRANSPORT DIMENSIONS

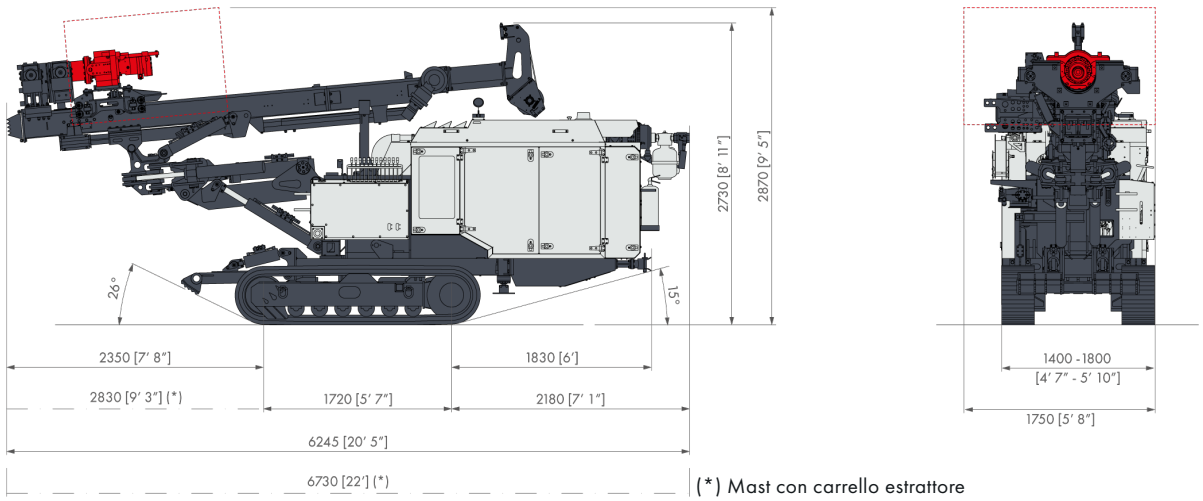

(*) Mast con carrello estrattore
Mast with casing extractor

Comacchio S.p.A.
Via Callalta, 24/B
31039 Riese Pio X (TV) Italy

T +39 0423 7585
F +39 0423 755592
sales@comacchio.com

comacchio.com

UNI EN ISO 9001:2015 / ISO 14001:2015

Edizione/Edition 03-2025

I dati tecnici sono indicativi e soggetti a modifiche senza preavviso / *Specifications shown are only indicative and subjected to change without prior notice*